СЧЕТЧИК / ТАЙМЕР (серии CTY / CTS / CT)

▣ Информация для заказа

CT 6 S – 2P

I	Индикатор (нет выхода)
	Одинарная уставка
2P	Двойная уставка
Y	DIN Ш72 x В36мм
S	DIN Ш48 x В48мм
	DIN Ш72 x В72мм
4	9999 (разрядность)
6	999999 (разрядность)
CT	Счетчик / Таймер

▣ Свойства

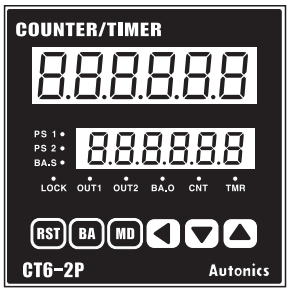

- Возможность выбора функции Счетчика или Таймера
- Функция масштабирования
- Программируемая скорость подсчета до 10 кимп/с
- Функция счетчика пакетов, только для CT6, CT6-2P
- Возможность индивидуальной установки времени ВКЛ./ВЫКЛ. в режиме фликера (FLK)

▣ Технические характеристики

Серия			СЕРИЯ CTY	СЕРИЯ CTS		СЕРИЯ CT
Разрядность			6	4	6	6
Модель	Одинарная уставка		CT6Y	CT4S	CT6S	CT6
	Двойная уставка		CT6Y-2P	CT4S-2P	CT6S-2P	CT6-2P
	Индикация		CT6Y-I	———	CT6S-I	CT6-I
Внешний вид и габаритные размеры [Ш x В x Д]			CE cULus новинка [72 x 36 x 77мм]	CE cULus 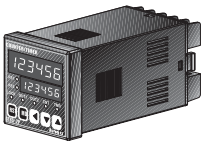 [48 x 48 x 90мм]		CE cULus [72 x 72 x 85мм]
Питание (В)	(~)		100 – 240 В~ 50/60Гц			
	(=)		24 – 60В=			
Допустим. диапазон напряжения			90 – 110% от номинального			
Потребляемое напряжение	(~)		Индикатор: ~ 9ВА, одинарная и двойная уставка: ~10ВА			
	(=)		Индикатор и одинарная уставка: ~ 5Вт, Двойная уставка: ~ 6Вт			
Скорость счета INA, INB			1, 30, 1к, 5к, 10к (имп/с)			
Диапазон масштабирования			0,001 – 99,999 (6 разрядов), 0,01 – 9,99 (4 разряда)			
Мин. длительность входного сигнала	Счетчик		Вход сигнала сброса: 1мс или 2мс			
	Таймер		INA, INHIBIT (запрет), RESET (сброс): выбор 1мс или 20мс			INA, RESET, INHIBIT, BATCH RESET (групповой сброс) (кроме CT6-I): 1мс или 20мс
Вход			● Вход с возможностью выбора NPN/PNP С напряжением: 5,4кОм (импеданс входа), уровень напряжения «H» (высокий): 5 – 30В=; уровень напряжения «L» (низкий): 0 – 2В= Без напряжения: импеданс при коротком замыкании: макс. 1кОм, остаточное напряжение: макс. 2В=, импеданс в разомкнутой цепи: мин. 100кОм			
Выход в режиме “One-shot”			10 / 50 / 100 / 200 / 500 / 1000 / 2000 / 5000мс			
Выход управления	Контакт	Тип	Одинарная уставка: Н.О. + Н.З Двойная уставка: Н.О для первого выхода, Н.О. + Н.З для второго выхода	Одинарная уставка Н.О. + Н.З Двойная уставка: Н.О для первого/второго выхода		
		Нагрузка	Н.О.: 250В~ 3А при активной нагрузке, Н.З.: 250В~ 2А при активной нагрузке			
	Транзисторный	Тип	Одинарная уставка: 1 NPN открытый коллектор Двойная уставка: 1 NPN открытый коллектор			Одинарная уставка: 2 NPN открытый коллектор Двойная уставка: 3 NPN открытый коллектор
		Нагрузка	Макс. 30В= , макс. 100мА			
Хранение данных в памяти			10 лет (при использовании долговременной полупроводниковой памяти)			
Питание внешнего датчика			12В= ±10%, макс. 100мА			
Точность задания времени	Ошибка на повторение		Подача питания: макс. ±0.01% ± 0.05с Стартовый сигнал: макс. ±0.01% ± 0.03с			
	Ошибка уставки					
	Ошибка из-за напряжения					
	Ошибка температуры					

▣ Подсоединение

●CT6Y (Нет OUT1)
●CT6Y-2P
●CT6Y-I (Нет выходного сигнала)

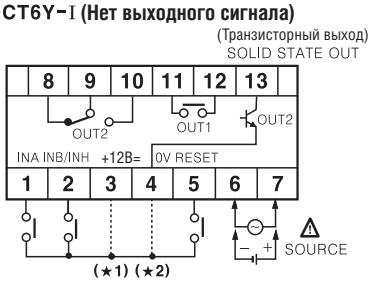

※(★1) : **PNP выход**
※(★2) : **NPN выход**

Сигнал INA – ВХ1
Сигнал INB – ВХ2
Сигнал INH – ЗАПРЕТ
Сигнал RESET – СБРОС
Сигнал BATCH RESET – ГРУПП СБРОС

●CT4S-2P, CT6S-2P
●CT6S-I (Нет выходного сигнала)

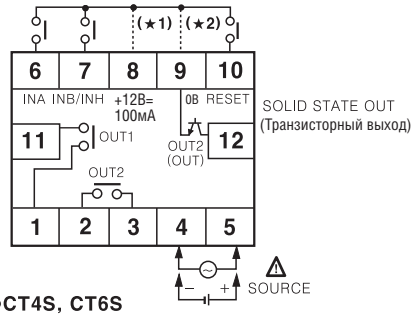

●CT4S, CT6S

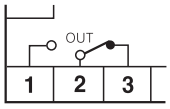

※ **Клемма INA (**terminal**)**
- Работа счетчика: работает как сигнал INA или как сигнал INH
- Работа таймера: работает как (START) «старт»

●CT6 (Нет OUT1)
●CT6-2P
●CT6-I (Нет выходного сигнала)

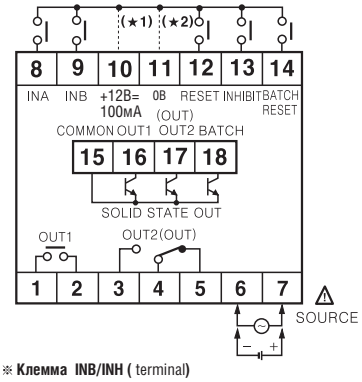

※ **Клемма INB/INH (** terminal**)**
- Работа счетчика: работает как сигнал INB
- Работа таймера: работает как сигнал INH

Если сигнал (INH) ЗАПРЕТ подан при включенном режиме работы Таймера, работа останавливается (удержание) HOLD